Fettabscheider EasyClean Modular free, NS 4, Standard, 2-teilig

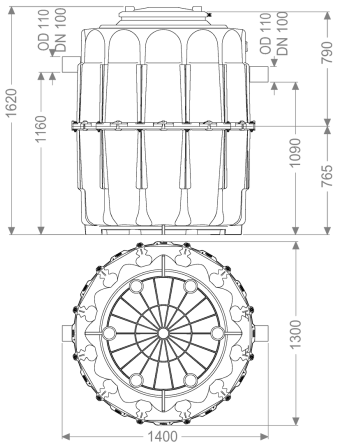

Artikelinformationen

Artikelnummer: 93004-R
GTIN: 4026092071236
Preisgruppe: 60

Produktvorteile

- Ideal bei extrem beengten Zugängen
- für Einbringung mehrfach teilbar für Einbringöffnung von max. 66 cm
- Wartungsarmer Betrieb

Beschreibung

Der Abscheider für fetthaltiges Abwasser ist für die freie Aufstellung in frostgeschützten Räumen geeignet und verzichtet auf metallische Bauteile im Behälter. Durch die modulare Bauweise kann die Einbringung des Abscheiders auch bei extrem beengten Zugängen erfolgen. Der/die Sammelbehälter aus dauerhaft beständigem Kunststoff (PE) ist mit einem integrierten Schlammfang ausgestattet. Eine Revisionsöffnung mit geruchsdichtem Deckel und Schnellspannverschluss ermöglicht einen einfachen Zugang für Reinigungs- und Wartungsarbeiten. Die manuelle Entsorgung erfolgt bei geöffnetem Behälter. Gewährleistung auf den Werkstoff PE 20 Jahre.

Ausführung	
Schachtsystem:	zweiteiliger Schacht
Entsorgungsvariante:	Standard
Schredder-Mix-System:	nein
Schauglas:	nein
Nenngröße (NS):	4
SonicControl:	nein
Fülleinrichtung nach DIN 1988:	nein
Entsorgungsart:	manuell mit Saugschlauch
Allgemeine Merkmale	
Material:	PE
Einbausituation:	freie Aufstellung

Technische Änderungen vorbehalten.

Auslieferungszustand:	installationsfertig (Verbindungsteile sind bauseits anzuschließen)

Abmessungen	
Gewicht netto:	94 kg
Gewicht brutto:	105 kg
Durchmesser:	630 mm
Höhe Behälterboden bis Zwischenstück:	765 mm
Höhe Zwischenstück bis Behälteroberkante:	790 mm
Aufstellfläche Höhe:	1620 mm
Einbringmaß Länge:	1400 mm
Einbringmaß Breite:	1300 mm
Einbringmaß Höhe:	790 mm
Verpackungsmaß Länge:	1400 mm
Verpackungsmaß Breite:	1300 mm
Verpackungsmaß Höhe:	1620 mm

Behälter/Grundkörper	
Abstand Rohrsohle Auslauf zu Behälterboden:	1090 mm
Abstand Rohrsohle Zulauf zu Behälterboden:	1160 mm
Auslauf Nennweite (DA):	110 mm
Auslauf Nennweite (DN):	100 mm
Zulauf Nennweite (DA):	110 mm
Zulauf Nennweite (DN):	100 mm
Anschluss Zu-/Auslaufstutzen:	PE-HD-Rohre nach DIN 19537, HT-Rohre nach DIN 19560, PP oder AS

Abdeckungsmerkmale	
Abdeckungsart:	Deckel
Abdeckung Material:	Kunststoff
Abdeckung Farbe:	schwarz
Verriegelung:	Schnellspannverschluss
Dichtheit:	geruchsdicht

Abwasserinhalt	
Abscheiderinhalt:	560 l
Gesamtvolumen:	960 l
Schlammfanginhalt:	400 l
Speichermenge an Fett:	160 l

Steuerung	
Schaltgerät:	nein