# Rückstauverschluss Staufix Siphon, DN 50, Waschmaschine, Typ 5

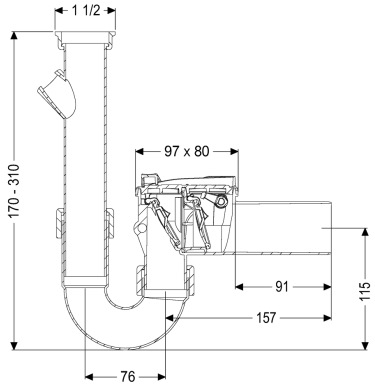


## Artikelinformationen

Artikelnummer: 73052
GTIN: 4026092027615
Preisgruppe: 10

## Produktvorteile

- Ideal für die Sanierung, kann auch nachträglich in existierende Rohrleitungen eingebaut werden
- Einfache, werkzeuglose Wartung und Reinigung
- Korrosionsfrei

## Beschreibung

Der Rückstauverschluss für fäkalienfreies Abwasser ist mit zwei mechanischen Klappen ausgestattet, die bei Rückstau selbsttätig schließen. Eine Klappe dient gleichzeitig als handverriegelbarer Notverschluss.

| | |
|---|---|
| Ausführung | |
| Notverschluss: | ja |
| Mechanische Rückstauklappen: | 2 |
| | |
| Allgemeine Merkmale | |
| Farbe: | weiß |
| Norm: | EN 13564 |
| Nennweite (DN): | 50 |
| Abwasserart: | fäkalienfrei |
| Einbausituation: | Einbau als Waschmaschinenanschluss |
| Auslieferungszustand: | installationsfertig |
| Rückstauschutz: | Typ 5 |
| | |
| Abmessungen | |
| Gewicht netto: | 0,46 kg |
| Gewicht brutto: | 0,66 kg |
| Länge: | 260 mm |
| Breite: | 80 mm |
| Höhe: | 310 mm |
| Verpackungsmaß Länge: | 285 mm |

| | |
|---|---|
| Verpackungsmaß Breite: | 285 mm |
| Verpackungsmaß Höhe: | 105 mm |

| | |
|---|---|
| Abdeckungsmerkmale | |
| Verriegelung Deckel: | Einhandverschluss |