Klemmverbinder für Druckleitung, DN 50/50

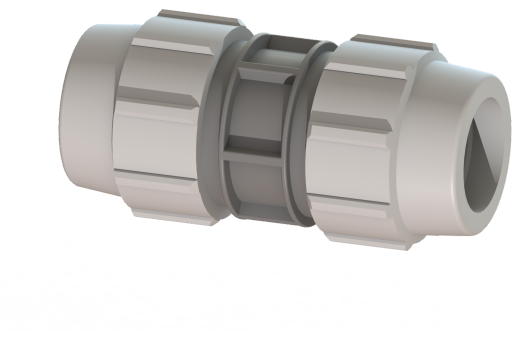

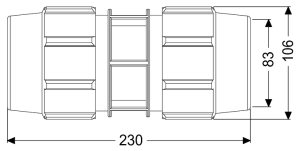

Artikelinformationen

Artikelnummer: 28091
GTIN: 4026092098189
Preisgruppe: 60

Beschreibung

Klemmverbinder zum bauseitigen Anschluss von Druckleitungen, DN 50/50

Abmessungen

Gewicht netto:	0,74 kg
Gewicht brutto:	0,84 kg
Verpackungsmaß Länge:	250 mm
Verpackungsmaß Breite:	165 mm
Verpackungsmaß Höhe:	171 mm

Technische Änderungen vorbehalten.