# Fettabscheider EasyClean ground NS 10, Auto Mix & Pump,1215-1665 mm, A/B

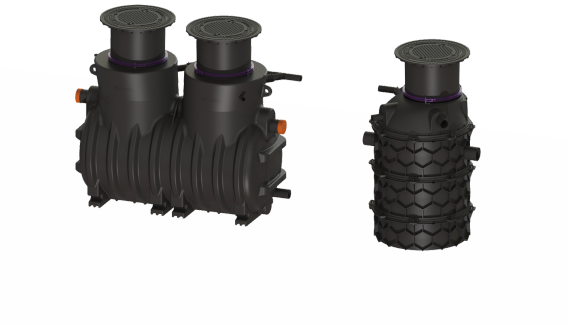

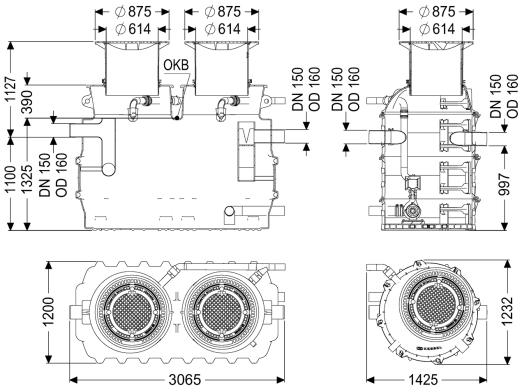


## Artikelinformationen

Artikelnummer: 93010/170B-PVS-TS
GTIN: 4026092103258
Preisgruppe: 60

## Produktvorteile

- Programmgesteuerte Entsorgungs- und Spüleinrichtung
- Individualisierung über Schaltgerät möglich
- Saubere und geruchslose Entsorgung und Reinigung

## Beschreibung


Technische Änderungen vorbehalten.

Der Abscheider für fetthaltiges Abwasser zum Einbau ins Erdreich besteht aus einem Fettabscheider sowie einem Technikschacht. Die zweiteilige Anlage aus dauerhaft beständigem Kunststoff (PE) ist mit einem integrierten Schlammfang sowie einer integrierten Probenahmeeinrichtung ausgestattet. Der Zugang für Reinigungs- und Wartungsarbeiten ist über Revisionsöffnungen möglich mit Aufsatzstücken aus Kunststoff zum stufenlosen Höhen- und Niveauausgleich. Das innovative Schredder-Mix-System mit integriertem Zerhacker übernimmt die Homogenisierung und Umwälzung des Behälterinhaltes. Die Reinigung und geruchsneutrale Entsorgung erfolgt dabei über eine außenliegende, überflutbare Pumpe, die in einem separaten Technikschacht verbaut ist und mit einem Absperrschieber vom Behälter getrennt werden kann. Der vollautomatische Programmablauf wird durch ein anwenderfreundliches Schaltgerät mit mehrzeiliger Displayanzeige gesteuert, das über einen potentialfreien Kontakt in die Gebäudeleittechnik eingebunden werden kann. Das Schaltgerät mit einer Kabellänge von 10 m ist werkseitig im Technikschacht verbaut. Über eine Fernbedienung kann die Reinigung und Entsorgung von einer entfernten Stelle aus gestartet werden. Durch das individualisierbare Reinigungsprogramm mit Schnellwahlfunktion kann die Reinigung bedarfsgerecht an die örtlichen Gegebenheiten angepasst werden. Mithilfe einer vollautomatisierten Spülung der Trinkwasserleitungen kann die Einhaltung der Trinkwasser-Hygiene-Verordnung gewährleistet werden. Die Fülleinrichtung und Magnetventile müssen bauseitig in einem trockenen Raum installiert werden. Die Verbindungen zwischen Fettabscheider und Technikschacht sowie die Leerrohre und Verbindungen sind bauseitig zu erstellen. (siehe Verbindungs- und Anschlussset 917421). Bei Belastungsklasse D ist bauseits eine Lastverteilungsplatte zu verbauen. Die Bewehrungspläne sind bei KESSEL erhältlich. Gewährleistung auf den Werkstoff PE 20 Jahre.

| | |
|---|---|
| **Ausführung** | |
| Hinweis Einbau: | Erdeinbau frostfreie Tiefe 1700 mm |
| Absperreinrichtung: | ja |
| Entsorgungsvariante: | Auto Mix & Pump |
| Schredder-Mix-System: | ja |
| Schauglas: | nein |
| Nenngröße (NS): | 10,00 |
| SonicControl: | nein |
| Entsorgungseinrichtung: | Entsorgungspumpe |
| Fülleinrichtung nach DIN 1988: | ja |
| Entsorgungsart: | automatisches Entsorgungs- und Reinigungssystem |
| Wasserversorgung: | 2 Magnetventile 1" |
| Probenahmeeinrichtung: | Typ NBG |
| Tragfähigkeit (DIN 19901): | E2 |
| **Allgemeine Merkmale** | |
| Norm: | EN 1825 |
| Einbausituation: | Einbau ins Erdreich |
| **Abmessungen** | |
| Gewicht netto: | 895 kg |
| Gewicht brutto: | 915 kg |

| | |
|---|---|
| Durchmesser: | 648 mm |
| Länge max.: | 4490 mm |
| Einbautiefe: | 1215 - 1665 mm |
| Einbringmaß Länge: | 3065 mm |
| Einbringmaß Breite: | 1235 mm |
| Verpackungsmaß Länge: | 3755 mm |
| Verpackungsmaß Breite: | 1280 mm |
| Verpackungsmaß Höhe: | 1935 mm |

| | |
|---|---|
| Behälter/Grundkörper | |
| Abstand Rohrsohle Auslauf zu Behälterboden: | 995 mm |
| Abstand Rohrsohle Zulauf zu Behälterboden: | 1100 mm |
| Auslauf Nennweite (DA): | 160 mm |
| Auslauf Nennweite (DN): | 150 mm |
| Zulauf Nennweite (DA): | 160 mm |
| Zulauf Nennweite (DN): | 150 mm |
| Anschluss Zu-/Auslaufstutzen: | PE-HD-Rohre nach DIN 19537, PVC-KG-Rohre nach DIN 19534, PP oder AS |
| Lichte Weite Einstieg (LW): | 600 mm |

| | |
|---|---|
| Abdeckungsmerkmale | |
| Abdeckungsart: | Abdeckplatte |
| Abdeckung Material: | Grauguss |
| Abdeckung Farbe: | schwarz |
| Verriegelung: | unverriegelt |
| Belastungsklasse: | B 125 (EN 124) |
| Dichtheit: | geruchs- und tagwasserdicht |

| | |
|---|---|
| Abwasserinhalt | |
| Abscheiderinhalt: | 1600 l |
| Gesamtvolumen: | 2600 l |
| Schlammfanginhalt: | 1000 l |
| Speichermenge an Fett: | 400 l |

| | |
|---|---|
| Fördereinrichtung | |
| Pumpe: | SPF 300 IP68 |
| Anzahl Pumpen: | 1 |
| Gewicht Pumpe: | 44 kg |
| Anschlusstyp: | Direktanschluss |
| Schutzklasse: | I |
| Isolationsklasse: | F |
| Schutzart Pumpe: | IP 68 |
| Temperaturüberwachung: | integriert |
| Förderguttemperatur (dauerhaft) max.: | 40 °C |
| Förderleistung max.: | 60 $m^3/h$ |
| Förderhöhe max.: | 17 m |
| Drehzahl: | 2850 U/min |
| Leistung P1: | 3,6 kW |
| Leistung P2: | 3 kW |
| Betriebsart: | S2 - 30 Min. |

| | |
|---|---|
| Typ Anschlussleitung Pumpe: | H07RN-F 7G 1,5 mm² |
| Laufrad Typ: | Radiallaufrad mit Zerhacker |
| Länge Netzanschlussleitung Pumpe: | 5 m |
| Nennstrom: | 6,2 A |

| | |
|---|---|
| Steuerung | |
| Schaltgerät: | ja |
| Motorschutz Schalter: | ja |
| Erforderliche Absicherung (RCD): | 30 mA |
| Schutzart Schaltgerät: | IP 54 |
| Netzfrequenz: | 50 Hz |
| Betriebsspannung: | 400 V |
| Anschlusstyp: | Direktanschluss |
| Potentialfreier Kontakt: | ja |
| GSM-Schnittstelle: | nein |
| USB-Schnittstelle: | ja |
| Logbuchfunktion: | ja |
| Mehrzeilige Displayanzeige: | ja |
| Batteriepufferung: | nein |
| Selbstdiagnosesystem (SDS): | ja |
| Erforderliche Absicherung (Leitungsschutz): | Absicherung über Schaltgerät 400 V |