# Kastenrinne Ferrofix Klebeflansch H: 6 mm, 300 x 1050 mm

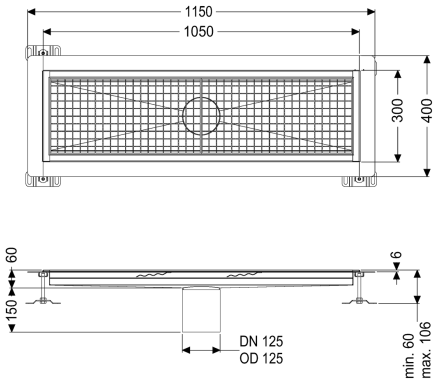


## Artikelinformationen

Artikelnummer: 6230100
GTIN: 4026092098783
Preisgruppe: 80

## Produktvorteile

- Aus besonders hygienischem und mechanisch hochbelastbarem Edelstahl
- Mit passenden Grundkörpern variabel kombinierbar

## Beschreibung

Die Kastenrinne Ferrofix aus Edelstahl mit einer Materialstärke von 1,5 mm (im Tauchbad gebeizt) ist mit geschliffenen Stichtstegen, Längs- und Quergefälle, Standfüßen zur Höhennievellierung sowie mit Auslaufstutzen aus Edelstahl ausgestattet. Das Rinnenprofil ist passend für dünnschichtige Bodenbeläge (z.B. Epoxydharz) und hat einen umlaufenden Kleberand (6 mm tief und 50 mm nach außen abgekantet) mit verschweißten Gehrungen. Der Klebeflansch ist auch geeignet zur Anbindung von Abdichtungen.

| | |
|---|---|
| Ausführung | |
| Abdichtung am Aufsatzstück: | Klebeflansch (geeignet für Feuchtigkeitssperren) |
| | |
| Allgemeine Merkmale | |
| Nennweite (DN): | 125 |
| Außendurchmesser (DA): | 125 mm |
| Klebeflansch Höhe: | 6 mm |
| | |
| Abmessungen | |
| Länge: | 1050 mm |
| Breite: | 300 mm |
| Höhe: | 60 mm |
| | |
| Abdeckungsmerkmale | |
| Abdeckungsart: | Gitterrost |
| Abdeckung Farbe: | silber |

| | |
|---|---|
| Verriegelung: | eingelegt |
| Belastungsklasse: | L 15 (EN 1253-1) |
| Rutschhemmklasse: | R12 nach DIN 51130; C nach DIN 51097 |
| Aufsatzstück Material: | Edelstahl 1.4301 (V2A) |