# Ablaufkörper eint. Ferrofix, KF15 DN 100, senkr., 206x206, Git. L 15

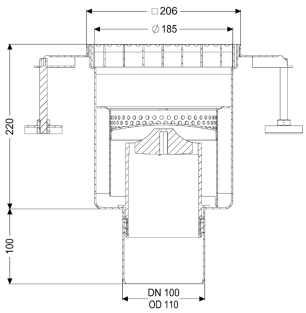


## Artikelinformationen

Artikelnummer: 55147
GTIN: 4026092107720
Preisgruppe: 70

## Produktvorteile

- Aus besonders hygienischem und mechanisch hochbelastbarem Edelstahl

## Beschreibung

Der einteilige Ferrofix Bodenablauf aus Edelstahl System 185 dient der Punktentwässerung und ist mit einem herausnehmbaren Geruchsverschluss, Schlammeimer und Gitterrost ausgestattet. Der Bodenablauf ist passend für dünnschichtige Bodenbeläge (z.B. Epoxydharz) und hat einen umlaufenden Kleberand (15 mm tief und 50 mm nach außen abgekantet). Der Auslaufstutzen ist für den Anschluss an SML-Rohre geeignet. Mit einer Ablaufleistung ▥ 2,4 l/s bei 20 mm Aufstau.

| | |
|---|---|
| Ausführung | |
| System: | 185 |
| Schlammeimer: | ja |
| Abdichtung am Aufsatzstück: | Klebeflansch (geeignet für Feuchtigkeitssperren) |
| Sperrwasserhöhe: | 50 mm |
| Ablaufleistung (l/s) mit 20 mm Aufstau: | 2,5 |
| Auslauf: | senkrecht |
| | |
| Allgemeine Merkmale | |
| Material: | Edelstahl 1.4301 (V2A) |
| Auslauf: | senkrecht |
| Klebeflansch Höhe: | 15 mm |
| Geruchsverschluss: | inklusive |
| | |
| Abmessungen | |
| Länge: | 206 mm |
| Breite: | 206 mm |


Technische Änderungen vorbehalten.

| | |
|---|---|
| Höhe: | 320 mm |
| | |
| Behälter/Grundkörper | |
| Auslauf Anzahl: | 1 |
| Auslauf Nennweite (DN): | 100 mm |
| Stutzen Ausführung: | senkrecht |
| | |
| Abdeckungsmerkmale | |
| Abdeckungsart: | Gitterrost |
| Abdeckung Material: | Edelstahl 1.4301 (V2A) |
| Belastungsklasse: | L 15 (EN 1253-1) |
| Rost Material: | Edelstahl 1.4301 (V2A) |
| Bodenbelaghöhe max.: | 15 mm |
| Form Aufsatzstück: | eckig |
| Schlammeimer: | ja |
| | |
| Rost | |
| Rost Material: | Edelstahl 1.4301 (V2A) |