Geruchsverschluss Linearis, Sperrwasserhöhe 22 mm

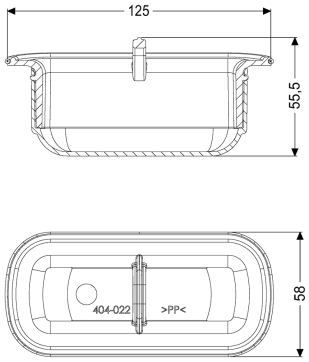

Artikelinformationen

Artikelnummer: 48603
GTIN: 4026092046074
Preisgruppe: 10

Beschreibung

Geruchsverschluss passend für Duschrinne Linearis Comfort und Linerais Compact

Ausführung	
Sperrwasserhöhe:	22 mm
Allgemeine Merkmale	
Material:	Kunststoff
Abmessungen	
Gewicht netto:	0,1 kg
Gewicht brutto:	0,1 kg
Verpackungsmaß Länge:	200 mm
Verpackungsmaß Breite:	100 mm
Verpackungsmaß Höhe:	100 mm

Technische Änderungen vorbehalten.