Rohbaukit für Ecolift, ohne Stutzen, schwarze Abd.

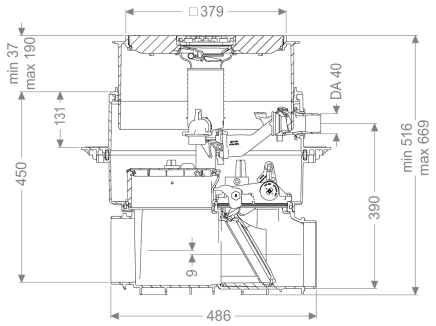

Artikelinformationen

Artikelnummer: 21000S-RBK
GTIN: 4026092097137
Preisgruppe: 20

Beschreibung

KESSEL-Rohbaukit für Ecolift, ohne Stutzen, schwarze Abdeckung.

Rohbaukit bestehend aus Grundkörper, Aufsatzstück und Flansch zur Abdichtung im Verbund.
Die Zu- und Auslaufstutzen sind nicht enthalten.
Zur Kombination mit einem KESSEL-Technikkit zur Erstellung einer Rückstauhebeanlage Ecolift.

Allgemeine Merkmale	
Farbe:	schwarz
Abwasserart:	fäkalienhaltig
Einbausituation:	Einbau in die Bodenplatte
Auslieferungszustand:	vormontiert zur bauseitigen Endmontage (Pumpen und Sensorik sind bauseits zu montieren sowie Schaltgerät ist anzuschließen)
Zulassung:	Z-53.2-487
Motor Typ:	KSM 140
Schutzart Motor:	IP 68 (3m/48h)
Abmessungen	
Gewicht netto:	25 kg
Gewicht brutto:	30,5 kg
Grundwasserbeständigkeit ab Unterkante Bodenteil:	3000 mm
Einbautiefe:	516 - 669 mm

Art der Höhenverstellbarkeit:	teleskopisches Aufsatzstück
Länge:	590 mm
Breite:	590 mm
Verpackungsmaß Länge:	785 mm
Verpackungsmaß Breite:	615 mm
Verpackungsmaß Höhe:	550 mm

Behälter/Grundkörper	
Nenndruck (PN):	6
Druckabgang (DA):	40 mm
Stutzen Ausführung:	optional

Abdeckungsmerkmale	
Abdeckungsart:	Abdeckplatte mit Schlitzrost
Abdeckung Material:	Kunststoff
Abdeckung Farbe:	schwarz
Abdeckung Breite:	366 mm
Abdeckung Länge:	366 mm
Ablauffunktion:	ja
Verriegelung:	Lock & Lift
Belastungsklasse:	L 15 (EN 1253-1)
Geruchsverschluss:	Multistop