Grundkörper Staufix Typ 2 DN 90-100, freiliegend

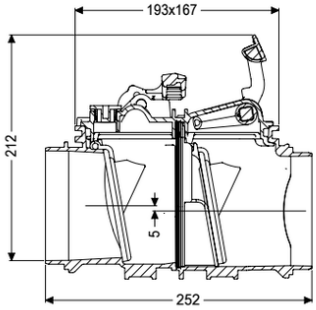

Artikelinformationen

Artikelnummer: 730000.10
GTIN: 4026092076231
Preisgruppe: 10

Produktvorteile

- Einfaches Umrüsten zu StaufixControl
- Flexibler Einbau
- Verschiedene Abdeckungen bei Einbau in die Bodenplatte verfügbar

Beschreibung

Der Grundkörper Staufix für fäkalienfreies Abwasser ist mit zwei mechanischen Klappen ausgestattet, die bei Rückstau selbsttätig schließen. Eine Klappe dient gleichzeitig als handverriegelbarer Notverschluss. Spitzende und Muffe in der benötigten Dimension sind optional erhältlich. Durch das modulare KESSEL-Baukastensystem können bestehende Anlagen problemlos zum Rückstauverschluss StaufixControl umgerüstet werden.

Ausführung	
Edelstahlklappe als Rattenschutz:	nein
Notverschluss:	ja
Mechanische Rückstauklappen:	2
Allgemeine Merkmale	
Farbe:	schwarz
Norm:	EN 13564
Nennweite (DN):	90-100
Einbausituation:	freiliegende Abwasserleitung
Auslieferungszustand:	installationsfertig
Rückstauschutz:	Typ 2
Abmessungen	
Gewicht netto:	1,1 kg
Gewicht brutto:	3,7 kg
Gefällesprung:	8 mm

Technische Änderungen vorbehalten.

Länge:	252 mm
Breite:	167 mm
Höhe:	230 mm
Verpackungsmaß Länge:	386 mm
Verpackungsmaß Breite:	163 mm
Verpackungsmaß Höhe:	198 mm

Abdeckungsmerkmale	
Abdeckungsart:	Verriegelungsdeckel
Verriegelung:	Schnellspannverschluss
Verriegelung Deckel:	Einhandverschluss