Technikmodul *Ecolift XL Mono / Duo* für niedrigsten Einbau

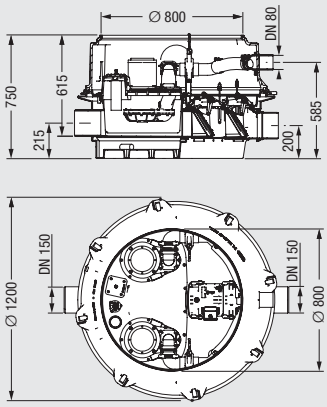

Zulassung Z-53.2-493

ÖNORM B 2501

Artikelbeschreibung		Netz	Pumpe SPF	Art.Nr.	PG
Technikmodul	1	230 V	1400-S3	**874 10 44**	3
☐ **mit aufgeschweißtem Konus LW 800**	1	400 V	1500-S3	**874 10 45**	3
Rückstauhebeanlage	1	400 V	3000-S3	**874 10 46**	3
Ecolift XL Mono / Duo	1	400 V	4500-S3	**874 10 47**	3
für fäkalienhaltiges und fäkalienfreies Abwasser	2	230 V	1400-S3	**874 10 48**	3
	2	400 V	1500-S3	**874 10 49**	3
Zum Einbau ins Erdreich oder in eine Betonplatte	2	400 V	3000-S3	**874 10 50**	3
	2	400 V	4500-S3	**874 10 51**	3
Beständig bei Einbau ins Grundwasser bis 3000 mm	3	230 V	1400-S3	**874 10 60**	3
Zulauf / Ablauf DN 150	3	400 V	1500-S3	**874 10 61**	3
	3	400 V	3000-S3	**874 10 62**	3
☐ **Monoanlage** mit einer Pumpe Typ SPF **mit Comfort Plus-Schaltgerät**	3	400 V	4500-S3	**874 10 63**	3
1 mit einem motorischen Verschluss-system für **Grauwasser**	3	230 V	1400-S1	**874 10 64**	3
	3	400 V	1500-S1	**874 10 65**	3
2 mit zwei motorischen Verschluss-systemen für **Schwarzwasser**	3	400 V	3000-S1	**874 10 66**	3
	3	400 V	4500-S1	**874 10 67**	3
☐ **Duoanlage** mit zwei Pumpen Typ SPF **mit Comfort Plus-Schaltgerät**	4	230 V	1400-S3	**874 10 68**	3
	4	400 V	1500-S3	**874 10 69**	3
3 mit einem motorischen Verschluss-system für **Grauwasser**	4	400 V	3000-S3	**874 10 70**	3
	4	400 V	4500-S3	**874 10 71**	3
4 mit zwei motorischen Verschluss-systemen für **Schwarzwasser**	4	230 V	1400-S1	**874 10 72**	3
	4	400 V	1500-S1	**874 10 73**	3
	4	400 V	3000-S1	**874 10 74**	3
Druckleitung ist in einem geschweißten PE-Rohr, bei Pumpe SPF 4500 zusätzlich in einen Druckentspannungsschacht auszuführen	4	400 V	4500-S1	**874 10 75**	3

Aufsatzstücke separat zu bestellen:

Aufsatzstücke LW 800 aus Kunststoff **mit Abdeckungen:**

☐ **aus Edelstahl, eckig, Klasse A/L 15**				
1 - **befliesbar** T: min. 65 - max. 314 mm	1	ohne WU-Flansch	**874 01 75**	3
2 - **befliesbar** T: min. 282 - max. 531 mm	2	mit WU-Flansch	**874 01 76**	3
3 - **unbefliesbar** T: min. 50 - max. 299 mm	3	ohne WU-Flansch	**874 01 77**	3
4 - **unbefliesbar** T: min. 267 - max. 516 mm rutschhemmend	4	mit WU-Flansch	**874 01 78**	3
☐ **aus Edelstahl, eckig**				
5 **Klasse B** T: min. 274 - max. 523 mm	5	ohne WU-Flansch	**874 01 79**	3
6 **Klasse D** T: min. 274 - max. 523 mm	6	ohne WU-Flansch	**874 01 80**	3

Produktauswahl einfach und schnell
siehe Seiten 70/71

Pumpentyp:

☐ **SPF 1400-S3** 50%
☐ **SPF 1400-S1** dauerlauffähig, für Regenwasser
Fördermenge: max. 25 m³/h
Förderhöhe: max. 7 m

☐ **SPF 1500-S3** 50%
☐ **SPF 1500-S1** dauerlauffähig, für Regenwasser
Fördermenge: max. 25 m³/h
Förderhöhe: max. 6,5 m

☐ **SPF 3000-S3** 50%
☐ **SPF 3000-S1** dauerlauffähig, für Regenwasser
Fördermenge: max. 36 m³/h
Förderhöhe: max. 12 m
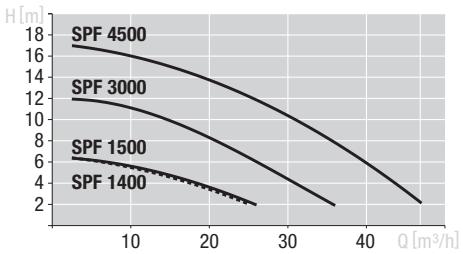
☐ **SPF 4500-S3** 50%
☐ **SPF 4500-S1** dauerlauffähig, für Regenwasser
Fördermenge: max. 41 m³/h
Förderhöhe: max. 17 m